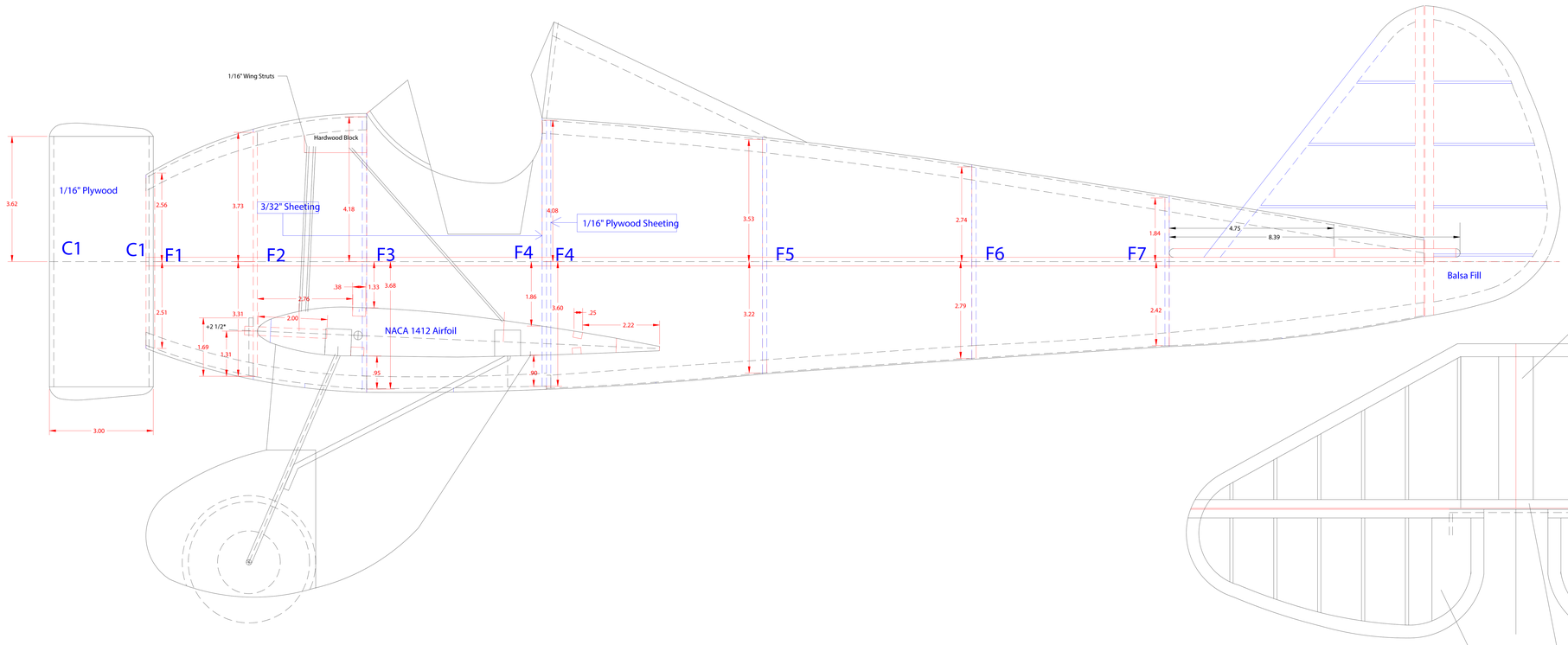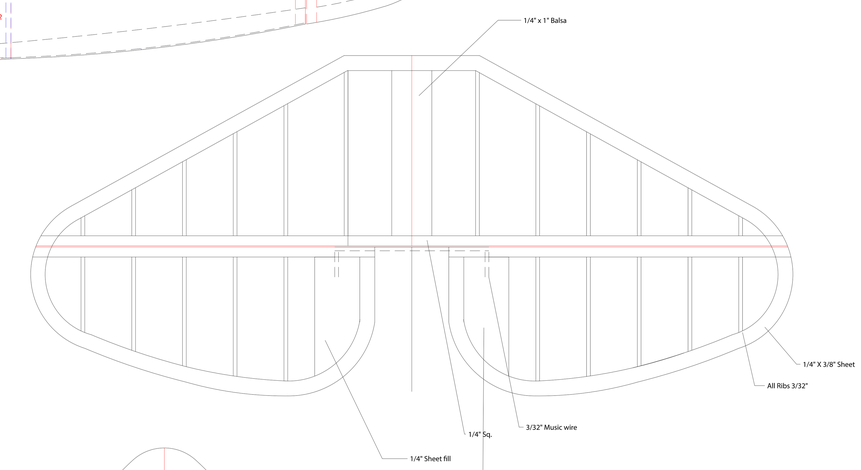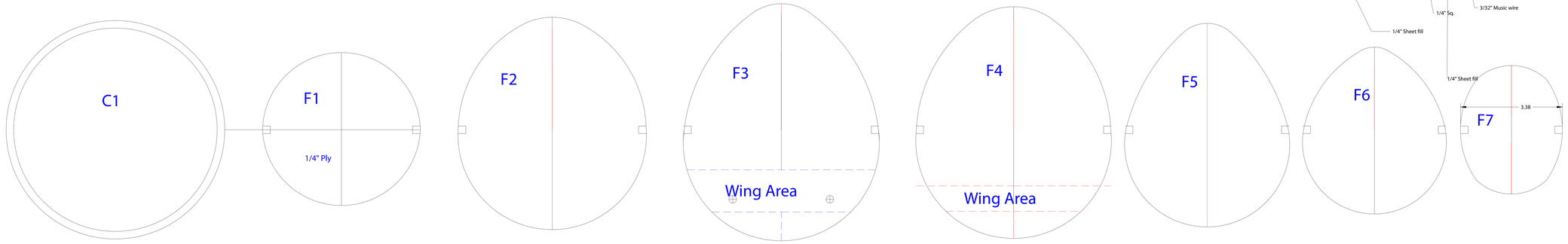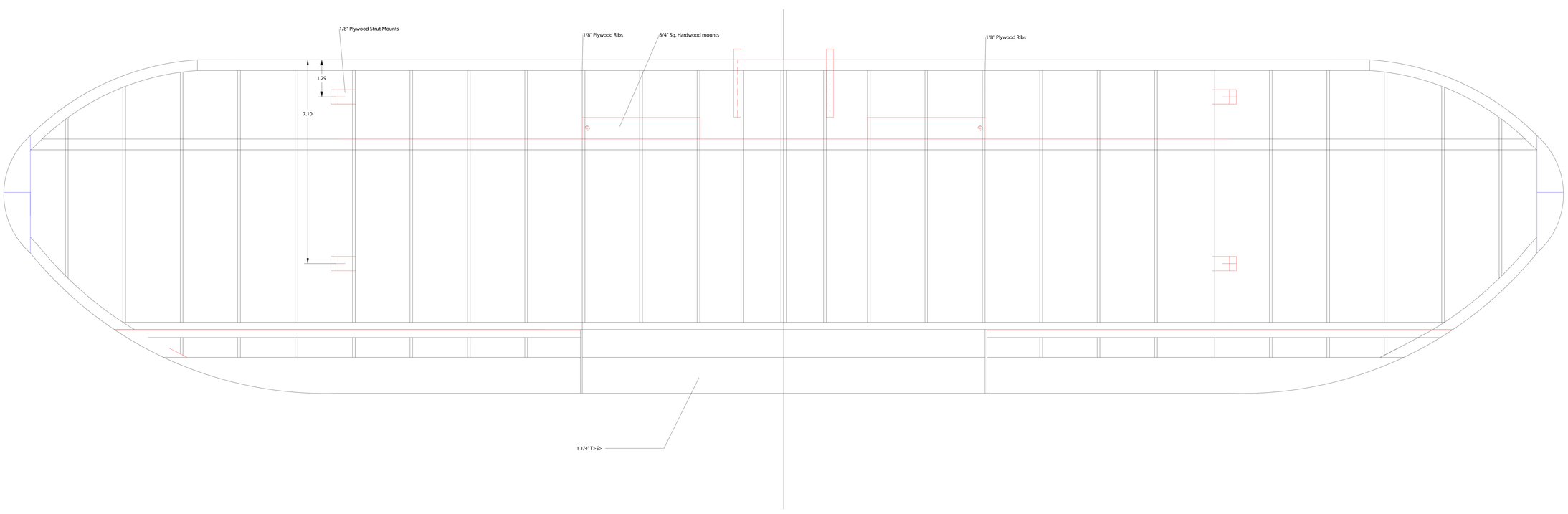P-26 A Peashooter